Moteur avec charbons pour visseuse Hilti SFH22-A

Référence: 2041633

Voir la fiche produit sur le site

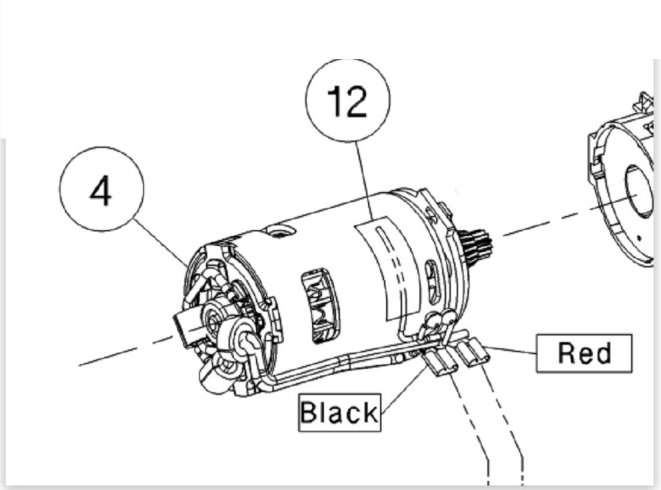

DESCRIPTION

Moteur pour visseuse HILTI SF22-A et SF22-A

Les charbons ne se detaillent pas sur ce modele

FICHE TECHNIQUE

Marque	HILTI
EAN13	3663216030932

Fiche produit en ligne : https://www.vigier-web.fr/charbons-moteur/3332-moteur-avec-charbons-pour-visseuse-hilti-sfh22-a-sf22a.html