ELECTROVANNE 2 VOIES 180DEGRE 12MM LAVE LINGE LAVE VAISSELLE

Référence: 50269344003

Voir la fiche produit sur le site

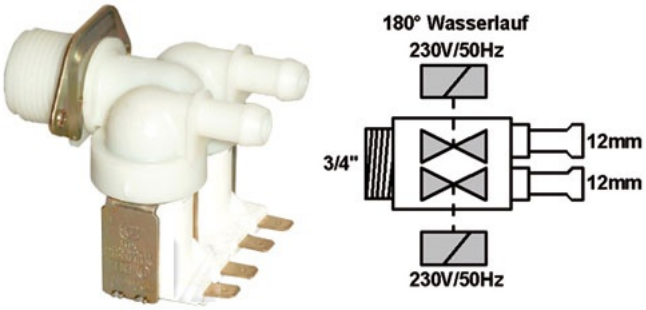

DESCRIPTION

Se monte aussi bien sur les lave linge que les lave vaisselle

FICHE TECHNIQUE

Marque	ELECTROLUX
EAN13	3663216013409
Poids (kg) :	0.158

Fiche produit en ligne :
https://www.vigier-web.fr/electrovanne--voies/614-electrovanne-2-voies-180degre-12mm-lave-linge-lave-vaisselle-vigier-47310-electromenager-thomson-electrolux-fagor-brandt.html