Revetement de cylindre repasseuse Miele HM20-100

Référence: 3182190

Voir la fiche produit sur le site

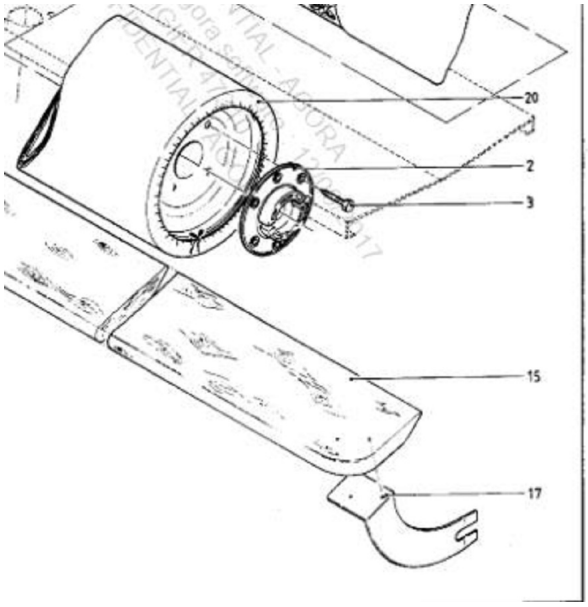

DESCRIPTION

Revetement de cylindre pour repasseuse à Rouleau Professionnelle Miele

Dimensions (Données fabricant) 1000x1400mm

Se monte sur la repasseuse: HM20-100

FICHE TECHNIQUE

Marque	MIELE
EAN13	3663216029196

Fiche produit en ligne :
https://www.vigier-web.fr/housse-toile-repassage/3254-revetement-de-cylindre-repasseuse-miele-hm20-100-hm20100-calendreuse-3182190-housse-toile.html