Rails coulissants 3 niveaux pour four 45cm VZUG 1245912

Référence: 1245912

Voir la fiche produit sur le site

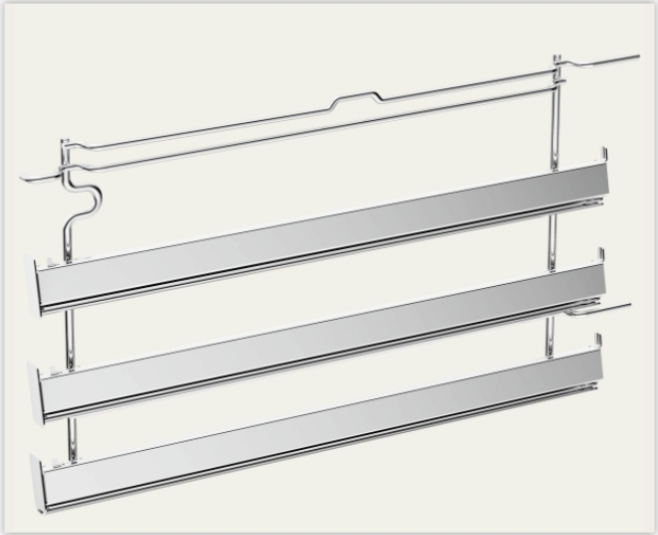

DESCRIPTION

UNE SORTIE TOTALE POUR LES APPAREILS DE 45 CM

Ces rails coulissants à sortie totale se placent sur trois niveaux de l'appareil. Ils tirent entièrement la plaque, la grille ou le plat hors de la cavité, pour surveiller une cuisson ou retirer un plat chaud sans effort. Ils sont prévus pour les appareils V-ZUG de 45 cm de hauteur.

LES STEAMERS V-ZUG COMPATIBLES

La page V-ZUG de ces accessoires indique que les rails conviennent aux modèles suivants, produits depuis 2021, sauf mention contraire :

- Steamer V4000 45, modèle 23026 ;
- CombiSteamer V4000 45, modèle 23031 ;
- CombiSteamer V6000 45, modèles 23032 et 23043 ;
- CombiSteamer V6000 45F, modèles 23033 et 23045 ;
- CombiSteamer V6000 45L Grand, modèles 23034 et 23046, produits depuis 2022.

CHOISIR LA BONNE RÉFÉRENCE

V-ZUG décline ses rails selon la hauteur et le type d'appareil. Contrôlez le modèle de votre appareil avant de commander, en vous aidant de la liste ci-dessus.

> **À retenir :** la référence 1245912 concerne les appareils de 45 cm de hauteur. Pour les appareils de 60 cm, V-ZUG prévoit la référence 1245880 pour les fours Combair et la référence 1245911 pour les CombairSteamer.

FICHE TECHNIQUE DES RAILS COULISSANTS V-ZUG 1245912

Caractéristique	Valeur
Marque	V-ZUG
Référence	1245912
Code EAN	7630029485965
Type	Rails coulissants à sortie totale
Nombre de niveaux	3
Hauteur d'appareil	45 cm
Appareils compatibles	Steamer V4000 45, CombiSteamer V4000 45, V6000 45, V6000 45F et V6000 45L Grand

POUR QUI CHOISIR CES RAILS

Ils s'adressent aux propriétaires d'un steamer V-ZUG de 45 cm de hauteur qui veulent sortir leurs plats d'un seul geste.

FICHE TECHNIQUE

Marque	V-ZUG
EAN13	7630029485965

Fiche produit en ligne :
https://www.vigier-web.fr/rail-coulissant-telescopique-multiniveaux-four/6466-rail-coulissant-3-niveaux-pour-four-45cm-vzug-1245912.html